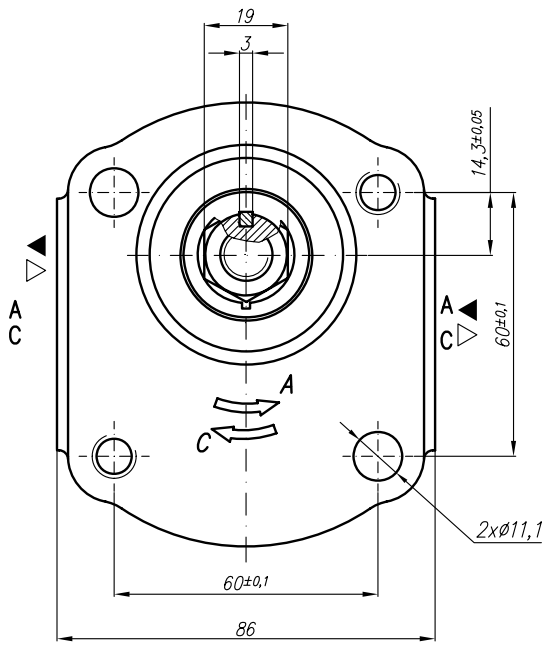

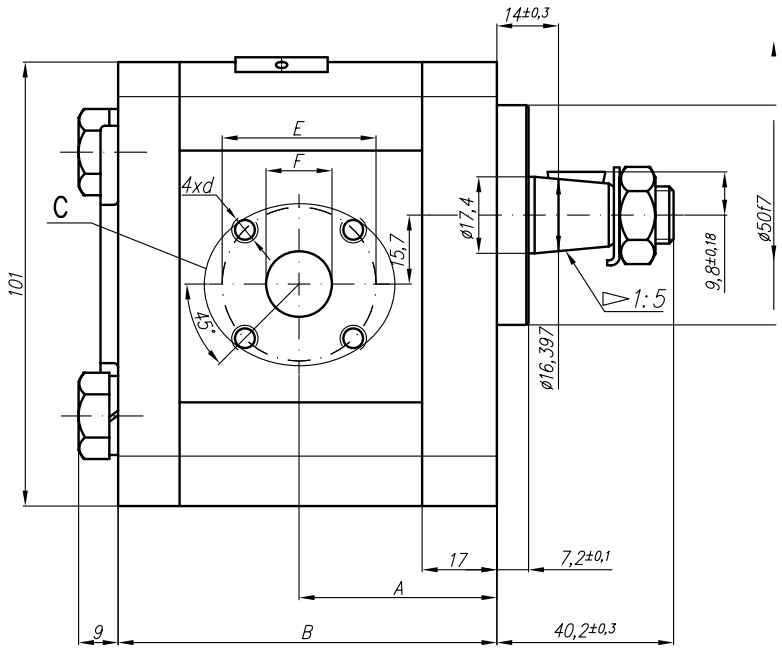

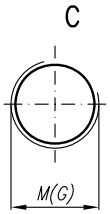

Variants M(G):
Designation 20A(C)...X007M(G)

Type	Displacement	Flow		Pressure	max Speed	Dimension															
		at 1500 rpm	at max rpm	P_{nom}	n	A	B	Inlet						Outlet					
	cm^3/rev	l/min	l/min	bar	rpm	mm	mm	E	F	d	M	G	U	E	F	d	M	G	U
20A(C)4,5X007...	4,5	6,14	14,33	250	3500	37,3	75,1	40	15	M6-6H	M20x1,5	G1/2		35	15	M6-6H	M16x1,5	G1/2	
20A(C)6,3X007...	6,3	8,69	20,29	250	3500	38,6	78												
20A(C)7X007...	7	9,66	22,54	250	3500	42,5	82,1		20			G3/4							
20A(C)8,2X007...	8,2	11,32	26,40	250	3500	40,6	78												
20A(C)10X007...	10	13,95	32,55	250	3500	45	87												
20A(C)11X007...	11,3	15,76	36,78	250	3500	45	89,1												
20A(C)12X007...	12	16,92	39,48	250	3500	45	90,3												
20A(C)14X007...	14	19,95	46,55	250	3500	45	93,4												
20A(C)15X007...	15	21,60	36,00	250	2500	45	94,9												
20A(C)16X007...	16	23,04	38,40	250	2500	45	96,5												
20A(C)19X007...	19	27,36	45,60	200	2500	45	101,5										M20x1,5		
20A(C)22X007...	22	31,68	42,24	180	2000	52,5	106,5												
20A(C)25X007...	25	36,00	48,00	160	2000	57,2	111,4												
20A(C)14X007H...	14	20,16	47,04	250	3500	53,3	103,7	40	20	M6-6H	M20x1,5	G3/4	G3/4	35	15	M6-6H	M16x1,5	G1/2	
20A(C)15X007H...	15	21,60	43,20	250	3000	54	105,2												
20A(C)16X007H...	16	23,04	46,08	250	3000	54,9	106,8												
20A(C)17,3X007H.	17,3	24,91	49,82	230	3000	56	108,9												
20A(C)18,2X007H.	18,2	26,21	52,42	210	3000	56,8	110,5												
20A(C)19X007H...	19	27,36	54,72	200	3000	57,4	111,8										M20x1,5		
20A(C)22X007H...	22	31,68	52,80	180	2500	59,9	116,8												
20A(C)25X007H...	25	36,00	60,00	160	2500	62,3	121,7												
20A(C)28X007H...	28	40,32	67,20	130	2500	64,8	126,5				M27x2			40	20			G3/4	
20A(C)32X007H...	32	46,08	61,44	120	2000	68	132,8												
20A(C)36X007H...	36	51,84	69,12	100	2000	71,2	139,4												